www.termel.com.tr

SERBEST TÖLERANSLAR GENERAL TOLERANCES	
0-6 mm	±0.1
6-30 mm	±0.2
30-120 mm	±0.3
120-... mm	±0.5

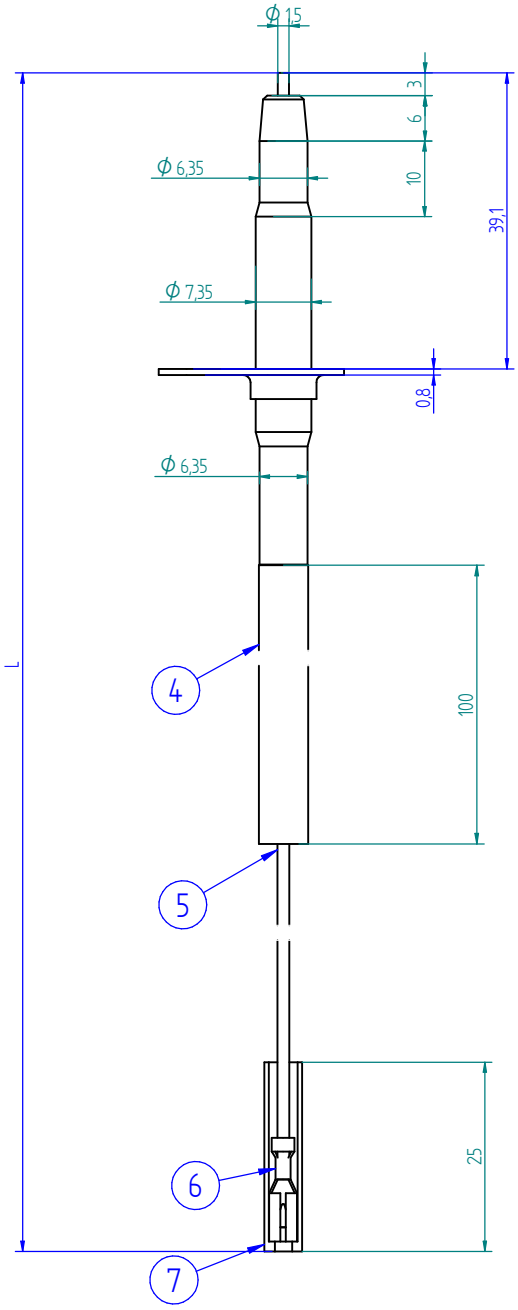

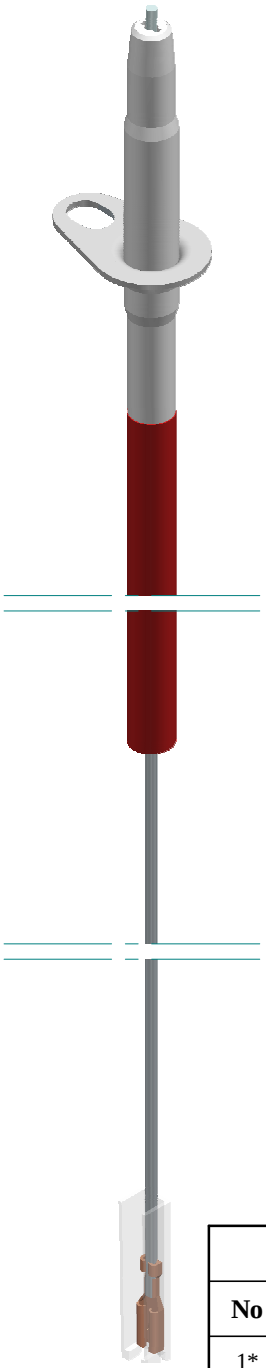

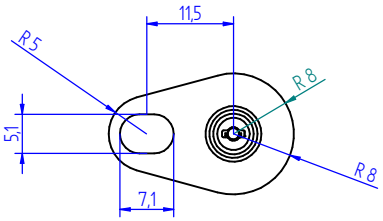

Çizimdeki tüm ölçüler mm'dir.Çizim üzerinden ölçü almayınız.
All drawing units are mm and without scale

Malzeme Listesi

No	Malzeme
1*	8013 Elektrod
2*	S029 Seramik
3*	4003
4	H047x100mm. Silikon Makaron Ø6mm.
5	Teflon Kablo
6	5020 Terminal
7	P056 Konnektör

SIRA NO NUMBER	DEĞİŞİKLİK MODIFICATION	İMZA SIGN	TARİH DATE

TARİH DATE	30.01.2014
ÖLÇEK SCALE	-
MALZEME MATERIAL	-
AĞIRLIK WEIGHT	-
ÇİZİM DRAWING	HÜSEYİN DÜŞÜN
KONTROL CONTROL	E.KOCYIGIT
MÜŞTERİ KODU CUSTOMER CODE	-
MÜŞTERİ ADI CUSTOMER NAME	-

TERMEL
Makina Sanayi ve Ticaret Ltd. Şti.
Çavuşoğlu mh. Selviyolu cd. No:8 Kartal
İstanbul / TÜRKİYE
Tel: +90 216 389 87 41 - 387 26 03
Fax: +90 216 374 59 21
E mail: info@termel.com.tr

ÜRÜN ADI:
PRODUCT NAME
KABLOLU BUJİ

ÜRÜN KODU: 53.8013.S029.(L)
PRODUCT CODE