SERBEST TÖLERANSLAR GENERAL TOLERANCES	
0-6 mm	±0.1
6-30 mm	±0.2
30-120 mm	±0.3
120-... mm	±0.5

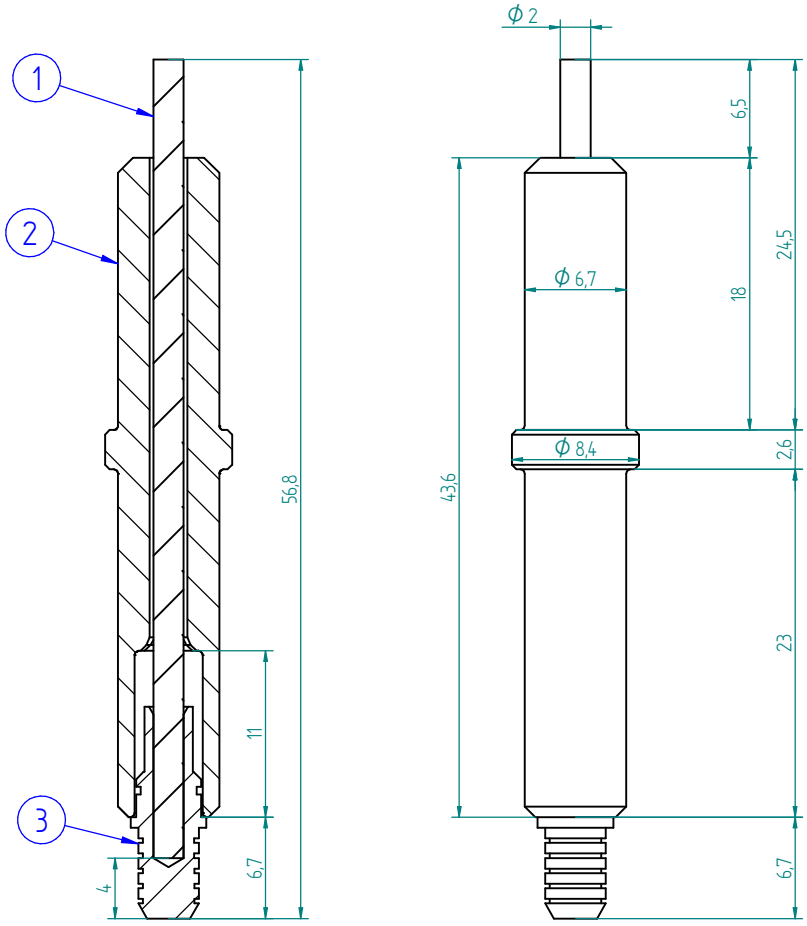

Malzeme Listesi

No	Malzeme
1	8084A Ø2x60mm. Elektrod - Kesilmiş
2	S006 seramik
3	5041-2D Rev. 14.06.2013

Çizimdeki tüm ölçüler mm'dir.Çizim üzerinden ölçü almayınız.
All drawing units are mm and without scale

SIRA NO NUMBER	DEĞİŞİKLİK MODIFICATION	İMZA SIGN	TARİH DATE

TARİH DATE	15.12.2018
ÖLÇEK SCALE	-
MALZEME MATERIAL	-
AĞIRLIK WEIGHT	-
ÇİZİM DRAWING	HÜSEYİN DÜŞÜN
KONTROL CONTROL	E.KOCYIGIT
MÜŞTERİ KODU CUSTOMER CODE	-
MÜŞTERİ ADI CUSTOMER NAME	-

TERMEL
Makina Sanayi ve Ticaret Ltd. Şti.
Çavuşoğlu mh. Selviyolu cd. No:8 Kartal
İstanbul / TÜRKİYE
Tel: +90 216 389 87 41 - 387 26 03
Fax: +90 216 374 59 21
E mail: info@termel.com.tr

ÜRÜN ADI:
PRODUCT NAME
D.G. PİLOT ELEKTROD

ÜRÜN KODU: 50.8084A.5041.S006
PRODUCT CODE

www.termel.com.tr